Güde®

50041

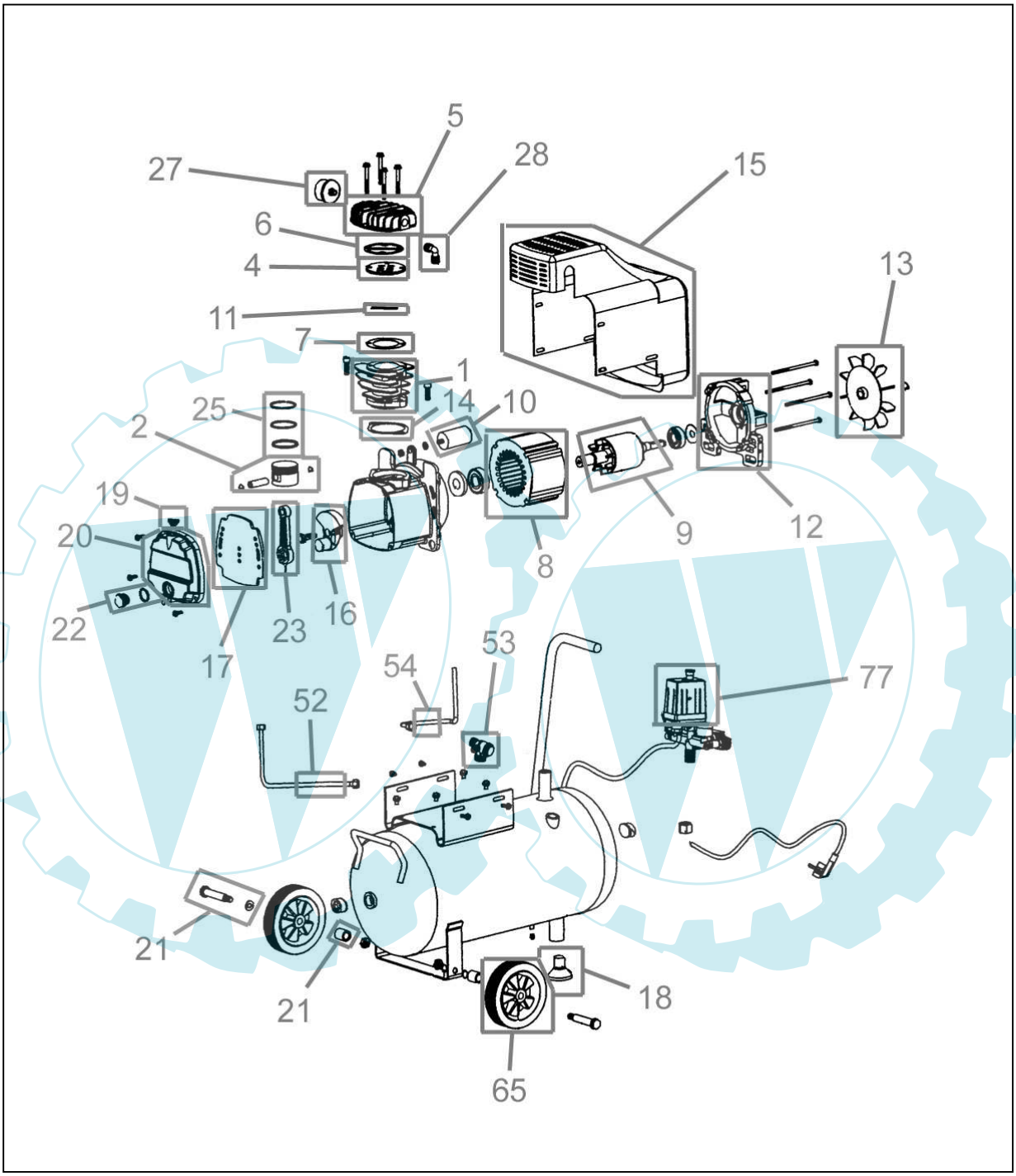
5
27
28
15
6
4
13
11
7
1
25
14
10
2
19
20
9
12
8
22
23
16
17
53
54
77
52
21
21
18
65

Güde®

50041

Pos.-Nr.	Ersatzteil-Nr.	Bezeichnung	Pos.-Nr.	Ersatzteil-Nr.	Bezeichnung
001	50041-03001	Zylinder	019	50041-03019	Ölstopfen
002	50041-03002	Kolben komplett	020	50041-03020	Kurbelgehäusedeckel
o.Abb.	50041-03003	Stift Ventilplatte	021	50041-03021	Radachse komplett
004	50041-03004	Ventilplatte	022	50041-03022	Ölschauglas komplett
005	50041-03005	Zylinderkopf	023	50041-03023	Pleuel
006	50041-03006	Zylinderkopfdichtung	025	50041-03025	Kolbenringe komplett
007	50041-03007	Zylinderdichtung	027	50041-03027	Luftfilter / 100109
008	50041-03008	Wicklung	028	50041-03028	Winkel 90 (alternativ siehe A,B)
009	50041-03009	Rotor	052	50041-03052	Druckleitung
010	50041-03010	Kondensator	053	50041-03053	Rückschlagventil
011	50041-03011	Ventilplättchen	054	50041-03054	Entlastungsleitung
012	50041-03012	Wicklungsschild	065	50041-03065	Rad
013	50041-03013	Lüfterrad	o.Abb.	50041-03070	Anlaufventil (A)
014	50041-03014	Untere Dichtung	o.Abb.	50041-03071	Druckminderer
015	50041-03015	Abdeckhaube	077	190191	Druckschalter
016	50041-03016	Kurbelwelle	o.Abb.	101258	Manometer
017	50041-03017	Kurbelgehäusedichtung	o.Abb.	41300	Kupplung
018	50041-03018	Gummifuß	o.Abb.	50046-01024	Sicherheitsventil
			o.Abb.	50041-03069	T-Stück (B)